Go-er

5047352B - 07/2013

Radio technology

Italians since 1980

Manufactured extra UE for ASA

Window Automation industrY Srl a socio unico
Via C. Bassi, 7/A - 40015 Galliera (BO) - Italy - Tel. +39.051.6672711 - Fax +39.051.6672790
info@asamotor.com - www.asamotor.com

(I) AVVERTENZE - (GB) WARNINGS - (F) RECOMMANDATIONS - (D) HINWEISE - (E) ADVERTENCIAS (P) ADVERTÊNCIAS - (PL) PRZESTROGI - (H) TANACSOK - (NL) WAARSCHUWINGEN - (S) VARNINGAR (GR) ΠΡΟΕΙΔΟΠΟΙΗΣΕΙΣ - تحذيرات (SA)

(I) Prima dell'installazione leggere attentamente queste istruzioni di sicurezza. Nel caso di mancato rispetto di queste istruzioni, la responsabilità e la garanzia del produttore decadono. Il produttore non è responsabile per qualsiasi mutamento alle norme ed agli standard introdotti dopo la pubblicazione di questo manuale.

(GB) Before installation, read these safety instructions carefully. In case of failure to comply with these instructions, the manufacturer's responsibility and warranty shall be voided. The manufacturer is not responsible for any change to norms and standards introduced after the publication of this manual.

(F) Avant l'installation lire attentivement les instructions de sécurité contenues dans l'emballage. En cas de non-respect de ces instructions, la responsabilité et la garantie du producteur déchoient. Le producteur n'est pas tenu pour responsable en ce qui concerne les modifications aux normes et aux standards introduits après la publication de ce manuel.

(D) Vor der Installation sollten die Sicherheitsvorschriften, die sich in der Verpackung befinden, aufmerksam gelesen werden. Die Nichteinhaltung der vorliegenden Hinweise führt zum Erlöschen der Haftungspflicht und der Garantie des Herstellers. Der Hersteller kann bei Änderungen der Normen und Standards, die nach der Veröffentlichung dieses Handbuchs eingeführt werden, nicht haftbar gemacht werden.

(E) Antes de la instalación lean detenidamente las instrucciones de seguridad presentes dentro del paquete. El incumplimiento de las presentes instrucciones anula la responsabilidad y la garantía del fabricante. El fabricante no es responsable de toda modificación de las normas y de los estándares que pudiera efectuarse con posterioridad a la publicación de este manual.

(P) Antes da instalação leia com atenção estas instruções de segurança. Caso estas instruções não sejam seguidas, a responsabilidade e a garantia do produto cessarão. O produtor não é responsável por quaisquer mudanças às normas e aos padrões introduzidas após a publicação deste manual.

(PL) Przed przystapieniem do instalowania należy uważnie przeczytać instrukcje bezpieczeństwa załączone w opakowaniu. Nieprzestrzeganie niniejszych instrukcji zwalnia producenta z jakiejkolwiek odpowiedzialności i powoduje utratę ważności gwarancji. Producent nie ponosi odpowiedzialności za ewentualne zmiany norm i przepisów wprowadzone po opublikowaniu tych instrukcji.

(H) A telepítés előtt olvassa el figyelmesen a csomagolásban található biztonsági utasításokat. A jelen utasítások be nem tartása esetén a jótállás érvényét veszti, és a gyártó mentesül a felelősség alól. A gyártó nem vállal felelősséget az előírásoknak és a szabványoknak a jelen kézikönyv megjelenése után bekövetkező változásaiért.

(NL) Lees voor de installatie de veiligheidsinstructies in de verpakking aandachtig door. Indien deze instructies niet worden nageleefd komen de aansprakelijkheid en de garantie van de fabrikant te vervallen. De fabrikant is niet aansprakelijk voor wijzigingen van de voorschriften en normen die na de uitgave van deze handleiding zijn ingevoerd.

(S) Läs noga igenom säkerhetsinstruktionerna inuti förpackningen före installation. Vid underlåtenhet att följa dessa instruktioner, upphör tillverkarens ansvar och garantin. Tillverkaren ansvarar inte för någon som helst ändring av de normer och standarder som införts efter publicering av denna handbok.

(GR) Πρίν την εγκατάσταση διαβάστε με προσοχή τις περιεχόμενες εντός συσκευασίας οδηγίες ασφαλείας. Εφόσον δεν τηρηθούν οι παρούσες οδηγίες, η ευθύνη και η εγγύηση του παραγωγού εκπίπτουν. Ο παραγωγός δεν ευθύνεται για οποιαδήποτε τροποποίηση των κανόνων και στάνταρ τα οποία εισάγονται μετά τη δημοσίευση του παρόντος εγχειριδίου.

(SA) قبل البدء في التركيب اقرأ جيداً تعليمات الأمان المتضمنة بداخل عبوة المنتج. في حالة إهمال هذه التعليمات تسقط أي مسئولية أو ضمان للشركة المنتجة. الشركة المنتجة غير مسئولة عن أي تغيير في القوانين المعايير النموذجية بعد إصدار هذا الدليل.

(I) DESCRIZIONE PRODOTTO - (GB) PRODUCT DESCRIPTION - (F) DESCRIPTION PRODUIT (D) PRODUKTBESCHREIBUNG - (E) DESCRIPCIÓN PRODUCTO - (P) DESCRIÇÃO DO PRODUTO (PL) OPIS PRODUKTU - (H) A GYÁRTMÁNY LEÍRÁSA - (NL) BESCHRIJVING VAN HET PRODUCT (S) PRODUKTBESKRIVNING - (GR) ΠΕΡΙΓΡΑΦΗ ΠΡΟΪΟΝΤΟΣ - وصف المنتج (SA)

(I) La ricevente esterna Go-er è una centrale di comando radio per tende e tapparelle. **Può venire utilizzata con i tutti i motori standard filari ASA e tutti i sensori e trasmittenti della Linea ETR ASA.** Una singola ricevente esterna Go-er può:
- venire collegata a 1 solo motore standard filare ASA 230 VAC.
- memorizzare fino a 12 trasmittenti compatibili (Go-1, Go-4, Go-p1, Go-sv e Tim-er).
- memorizzare 1 Sensore Sole e Vento Sv-er.
- rispettare le distanze minime di installazione per garantire la corretta trasmissione di comandi radio.

(GB) The Go-er outside receiver is a radio control panel for blinds and shutters. **It can be used with all the standard ASA linear motors and the ASA ETR transmitters.** A single Go-er outside receiver can:
- be connected to 1 single standard ASA 230 VAC linear motor
- memorise up to 12 compatible transmitters (Go-1, Go-4, Go-p1, Go-sv and Tim-er).
- memorise 1 Sv-er sun and wind sensor
- respect the minimum installation distances to guarantee the correct transmission of radio commands.

(F) Le récepteur externe Go-er consiste dans une centrale de commande radio pour rideaux et stores. **Peut être utilisé avec tous les moteurs standard filaires ASA et tous les capteurs et émetteurs de la ligne ETR ASA.** Chaque récepteur externe Go-er peut :
- être connecté à 1 seul moteur standard filaire ASA 230 VCA.
- mémoriser jusqu'à 12 émetteurs compatibles (Go-1, Go-4, Go-p1, Go-sv et Tim-er).
- mémoriser 1 capteur Soleil et Vent Sv-er.
- respecter les distances minimales d'installation en vue d'assurer la transmission parfaite de radiocommandes.

(D) Bei dem Außen-Empfangsgerät Go-er handelt es sich um eine Funksteuerzentrale für die Automatisierung von Markisen und Rollläden. **Diese kann mit allen verkabelten Standardmotoren ASA und allen Sensoren und Übertragungsgeräten der Linie ETR ASA betrieben werden.** Ein einzelnes Außen-Empfangsgerät Go-er bietet folgende Möglichkeiten:
- Anschluss einen verkabelten Einzel-Standardmotor ASA 230 VAC.
- Speicherung von bis zu 12 kompatiblen Übertragungsgeräten (Go-1, Go-4, Go-p1, Go-sv und Tim-er).
- Speicherung eines Sonnen- und Windsensors Sv-er.
- Die Mindestinstallationsabstände sollten eingehalten werden, um eine korrekte Übertragung der Funksteuerungen zu gewährleisten.

(E) El receptor externo Go-er es una central de radiomando para persianas y toldos. **Puede utilizarse con todos los motores estándar de cables ASA y todos los sensores y transmisores de la Linea ETR ASA.** Un único receptor externo Go-er puede:
- conectarse a 1 único motor estándar de cable ASA 230 VCA.
- grabar hasta 12 transmisores compatibles (Go-1, Go-4, Go-p1, Go-sv y Tim-er).
- grabar 1 Sensor Sol y Viento Sv-er.
- respetar las distancias mínimas de instalación para garantizar la transmisión correcta de mandos a distancia.

(P) O receptor externo Go-er é uma central de comando rádio para toldos e estores. **Pode ser utilizado com todos os motores standard por fio ASA e todos os sensores e transmissores da Linha ETR ASA.** Um só receptor externo Go-er pode:
- ser ligado a 1 só motor standard por fio ASA 230 VCA.
- memorizar até 12 transmissores compatíveis (Go-1, Go-4, Go-p1, Go-sv e Tim-er).
- memorizar 1 Sensor Sol e Vento Sv-er.
- respeitar as distâncias mínimas de instalação para garantir a correcta transmissão dos comandos rádio.

(PL) Zewnętrzny odbiornik Go-er jest to sterujaca radiowo centralka przeznaczona dla markiz i rolet. **Może być stosowana w zestawieniu ze wszystkimi standardowymi silnikami oprzewodowanymi ASA oraz ze wszystkimi czujnikami i nadajnikami Linii ETR ASA.** Każdy odbiornik zewnętrzny Go-er:
- może być połączony z tylko jednym standardowym silnikiem oprzewodowanym ASA 230 VAC.
- może zapisać w pamięci maksimum 12 kompatybilnych nadajników (Go-1, Go-4, Go-p1, Go-sv and Tim-er).
- może zapisać w pamięci 1 Czujnik Słońce i Wiatr Sv-er.
- powinien przestrzegać minimalnych odległości instalacyjnych, aby zagwarantować prawidłowe przekazywanie poleceń radiowych.

(H) A Go-er külső rádióvevő rádióvezérlési központ napellenzőkhöz és redőnyökhöz. **Az összes standard ASA vezetékes motorral és az ETR ASA összes érzékelőjével és rádióadójával használható.** Egyetlen külső Go-er rádióvevőt lehet:
- csatlakoztatni csak 1 standard ASA 230 VAC vezetékes motorhoz.
- tárolni tud összesen 12 kompatibilis rádióadót (Go-1, Go-4, Go-p1, Go-sv and Tim-er).
- Tárolni tud 1 SV-er Napfény és szélerősség érzékelőt
- tartsa be a minimális felszerelési távolságokat a rádiójelek helyes továbbításának biztosításáért.

(NL) De externe ontvanger Go-er is een radiobesturingssysteem voor schermen en rolluiken. **De ontvanger kan gebruikt worden met alle standaard buismotoren ASA en alle sensoren en zenders van de lijn ETR ASA.** Eén enkele externe ontvanger Go-er kan:
- op 1 standaard buismotor ASA 230 VAC worden aangesloten.
- tot 12 compatibele zenders in het geheugen opslaan (Go-1, Go-4, Go-p1, Go-sv en Tim-er).
- 1 zon- en windsensor Sv-er in het geheugen opslaan.
- rekening houden met de minimale installatieafstanden om een juiste verzending van radiobedieningen te garanderen.

(S) Den externa Go-er-mottagaren är en manövreringscentral via radio för markiser och spjäljalusier. **Den kan användas med alla ASA linjära standardmotorer och alla ETR ASA-linjens sensorer och sändare.** En enskild extern Go-er-mottagare kan:
- kopplas till 1 enda ASA linjär standardmotor 230 VAC.
- memorisera upp till 12 kompatibla sändare (Go-1, Go-4, Go-p1, Go-sv och Tim-er).
- memorisera 1 sol- och vindsensor Sv-er.
- respektera installationens minimiavstånd för att garantera korrekt manöversändning via radio.

(GR) Ο εξωτερικός δέκτης Go-er είναι ένα κέντρο ραδιοελέγχου για τέντες και ρολά. **Χρησιμοποιείται επίσης με όλους τους καλωδιακούς κινητήρες στάνταρ ASA και όλους τους αισθητήρες και μεταδότες της Σειράς ETR ASA.** Κάθε εξωτερικός δέκτης Go-er :
- συνδέεται με 1 μόνο στάνταρ καλωδιακός κινητήρας ASA 230 VAC.
- καταχωρεί στη μνήμη μέχρι 12 μεταδότες συμβατούς (Go-1, Go-4, Go-p1, Go-sv and Tim-er).
- καταχωρεί στη μνήμη 1 Αισθητήρα Ηλίου Ανέμου Sv-er.
- τηρεί τις ελάχιστες αποστάσεις εγκατάστασης για να εγγυάται η σωστή μετάδοση των τηλεχειρισμών.

(SA) إن جهاز الاستقبال الخارجي Go–er هو مركز تحكم عن بعد للمظلات و المظلات القابلة للطي. **يمكن استخدامها مع جميع المحركات العادية الملفوفة من نوع ASA و جميع وحدات الاستشعار من خط إنتاج ETR ASA.** جهاز استقبال خارجي واحد Go–er يمكن أن:
- يتم إيصاله بعدد 1 محرك عادي ملفوف من نوع ASA 230 VAC.
- يحفظ حتى 12 محطة إرسال متوافقة (Go–1, Go–4, Go–p1, Go–sv and Tim–er) .
- يحفظ عدد 1 وحدة استشعار الشمسي و الرياح Sv–er
- يحترم أدنى مسافات للتركيب ضمانا للنقل الصحيح لأوامر التحكم عن بعد.

(I) CARATTERISTICHE TECNICHE - (GB) TECHNICAL FEATURES - (F) CARACTERISTIQUES TECHNIQUES (D) TECHNISCHE EIGENSCHAFTEN - (E) CARACTERÍSTICAS TÉCNICAS - (P) CARACTERÍSTICAS (PL) DANE TECHNICZNE - (H) MÚSZAKI JELLEMZŐK - (NL) TECHNISCHE GEGEVENS (S) SPECIFIKATIONER - (GR) ΤΕΧΝΙΚΑ ΧΑΡΑΚΤΗΡΙΣΤΙΚΑ - الخصائص الفنية (SA)

CARATTERISTICHE:
- Indice di protezione: IP 55
- Alimentazione consentita: 220-240 V~ 50/60 Hz
- Temperatura di Esercizio: -20°C to +60°C
- Prodotto classe II (a installazione avvenuta)
- Comandata via radio (frequenza 433.42 MHz)
- Out put relais 250 VAC~3.15A

CARACTERISTIQUES:
- Index de protection : IP 55
- Alimentation autorisée : 220-240 V~ 50/60 Hz
- Température de service : -20°C à +60°C
- Produit classe II (l'installation effectuée)
- Commandée via radio (fréquence 433.42 MHz)
- Relais de sortie 250 VCA~3.15A

CARACTERISTICAS:
- Indice de protección: IP 55
- Alimentación consentida: 220-240 V~ 50/60 Hz
- Temperatura de Funcionamiento: -20°C a +60°C
- Producto clase II (con instalación efectuada)
- Controlado a distancia (frecuencia 433.42 MHz)
- Salida relé 250 V CA~3.15A

CHARAKTERYSTYKA:
- Wskaźnik ochrony: IP 55
- Dopuszczalne zasilanie: 220-240 V~ 50/60 Hz
- Temperatura robocza: -20°C to +60°C
- Produkt klasy II (po zainstalowaniu)
- Sterowany radiowo (częstotliwość 433.42 MHz)
- Out put relais 250 VAC~3.15A

KENMERKEN:
- Beschermingsklasse: IP 55
- Toegestane voeding: 220-240 V~ 50/60 Hz
- Bedrijfstemperatuur: -20°C tot +60°C
- Product klasse II (na installatie)
- Radiobediening (frequentie 433.42 MHz)
- Outputrelais 250 VAC~3.15A

ΧΑΡΑΚΤΗΡΙΣΤΙΚΑ:
- Δείκτης προστασίας: IP 55
- Επιτρεπτή τροφοδοσία: 220-240 V~ 50/60 Hz
- Θερμοκρασία Χρήσης: -20°C to +60°C
- Προϊόν τάξης II (μετά την εγκατάσταση)
- Χειρισμός ασυρμάτου (συχνότητα 433.42 MHz)
- Out put relais 250 VAC~3.15A

FEATURES:
- Protection class IP 55
- Power supply 220-240V~ 50/60 Hz
- Working temperature: -20°C to +60°C
- Product class 11 (with installation completed)
- Radio controlled (frequency 433.42 MHz)
- Output Relay 250 VAC~3.15A

EIGENSCHAFTEN:
- Schutzgrad: IP 55
- Zulässige Versorgung: 220-240 V~ 50/60 Hz
- Betriebstemperatur: -20°C bis +60°C
- Produkt der Klasse II (nach erfolgter Installation)
- Steuerung über Funk (Frequenz 433.42 MHz)
- Ausgangsrelais 250 VAC~3.15A

CARACTERÍSTICAS:
- Grau de protecção: IP 55
- Alimentação consentida: 220-240 V~ 50/60 Hz
- Temperatura de Exercício: -20°C a +60°C
- Produto classe II (depois de instalado)
- Comandado por rádio (frequência 433,42 MHz)
- Relé de output 250 VCA~3,15A

JELLEMZŐK:
- Védelmi fokozat: IP 55
- Engedélyezett tápfeszültség: 220-240 V~ 50/60 Hz
- Üzemi hőmérséklet: -20°C to +60°C
- II osztályba tartozó gyártmány (a felszerelés elvégzése után)
- Rádióvezérlésű (frekvencia 433.42 MHz)
- Relé áramfelvétel 250 VAC~3.15A

EGENSKAPER:
- Skyddsindex: IP 55
- Tillåten strömtillförsel: 220-240 V~ 50/60 Hz
- Arbetstemperatur: -20°C till +60°C
- Produktklass II (med utförd installation)
- Styrd via radio (frekvens 433.42 MHz)
- Utmatningsrelä 250 VAC~3.15A

الخصائص:
- مؤشر الحماية: IP 55
- التغذية المسموح بها: 220–240 V~ 50/60 Hz
- درجة حرارة العمل: -20°C to +60°C
- المنتج من الفئة II (عند إتمام التركيب)
- يتم التحكم به عن بعد (التردد 433.42 MHz)
- موصل الخارج 250 VAC~3.15A

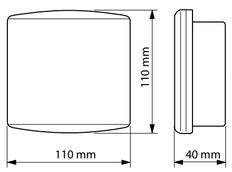

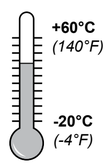

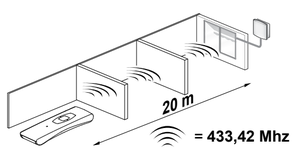

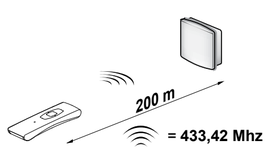

(I) CONDIZIONI DI UTILIZZO - (GB) OPERATING CONDITIONS - (F) CONDITIONS D'UTILISATION (D) ANWENDUNGSBEDINGUNGEN - (E) CONDICIONES DE USO - (P) CONDIÇÕES DE UTILIZAÇÃO (PL) WARUNKI UŻYTKOWANIA - (H) HASZNÁLATI FELTÉTELEK (NL) GEBRUIKSOMSTANDIGHEDEN - (S) ANVÄNDARVILLKOR - (GR) ΣΥΝΘΗΚΕΣ ΧΡΗΣΗΣ (SA) شروط الاستخدام

Go-1 - Go-4 - Go-sv
Go-p1 - Tim-er

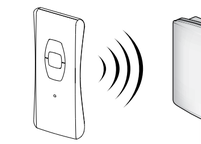

Go-er

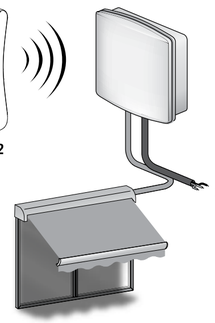

Sv-er

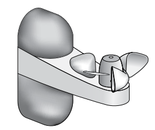

Max 1

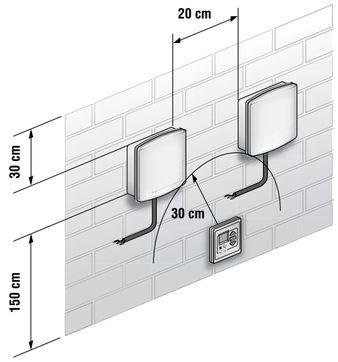

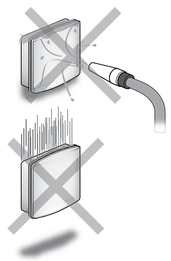

Bornes de connexion du récepteur externe Go-er :
1. Voyant (prog)
2. Bouton Prog
3. Bouton de Test
4. Phase Capteur Soleil et Vent - Sv-er (MARRON)
5. Neutre Capteur Soleil et Vent - Sv-er (BLEU)
6. Phase alimentation - 230VCA 50Hz (MARRON)
7. Neutre alimentation - 230VCA 50Hz (BLEU)
8. Commun moteur (BLEU)
9. Phase moteur DOWN (MARRON ou NOIR)
10. Phase moteur UP (NOIR ou MARRON)
11. Terre alimentation - 230VCA 50Hz (JAUNE/VERT)
12. Terre moteur - 230VCA 50Hz (JAUNE/VERT)

Terminales de conexión del receptor externo Go-er:
1. Diodo Luminoso (prog)
2. Pulsador Prog
3. Pulsador de Prueba
4. Fase Sensor Sol y Viento - Sv-er (MARRÓN)
5. Neutro Sensor Sol y Viento - Sv-er (AZUL)
6. Fase alimentación - 230V CA 50Hz (MARRÓN)
7. Neutro alimentación - 230V CA 50Hz (AZUL)
8. Común motor (AZUL)
9. Fase motor DOWN (MARRÓN o NEGRO)
10. Fase motor UP (NEGRO o MARRÓN)
11. Tierra alimentación - 230V CA 50Hz (AMARILLO/VERDE)
12. Tierra motor - 230V CA 50Hz (AMARILLO/VERDE)

Końcówki połączeniowe zewnętrznego odbiornika Go-er:
1. LED (prog)
2. Przycisk Prog
3. Przycisk Test
4. Faza Czujnika Słońce i Wiatr - Sv-er (BRĄZOWY)
5. Przewód obojętny Czujnika Słońce i Wiatr - Sv-er (NIEBIESKI)
6. Faza zasilania - 230Vac 50Hz (BRĄZOWY)
7. Przewód obojętny zasilania - 230Vac 50Hz (NIEBIESKI)
8. Przewód wspólny silnika (NIEBIESKI)
9. Faza silnika DOWN (BRĄZOWY lub NIEBIESKI)
10. Faza silnika UP (CZARNY lub BRĄZOWY)
11. Uziemienie zasilania - 230Vac 50Hz (ŻÓŁTY/ZIELONY)
12. Uziemienie silnika - 230Vac 50Hz (ŻÓŁTY/ZIELONY)

Aansluitklemmen van de externe ontvanger Go-er:
1. LED (prog)
2. Knop Prog
3. Knop Test
4. Fase zon- en windsensor - Sv-er (BRUIN)
5. Neutraal zon- en windsensor - Sv-er (BLAUW)
6. Fase voeding - 230Vac 50Hz (BRUIN)
7. Neutraal voeding - 230Vac 50Hz (BLAUW)
8. Gemeenschappelijke geleider motor (BLAUW)
9. Fase motor DOWN (BRUIN of ZWART)
10. Fase motor UP (ZWART of BRUIN)
11. Aarde voeding - 230Vac 50Hz (GEEL/GROEN)
12. Aarde motor - 230Vac 50Hz (GEEL/GROEN)

Τερματικά σύνδεσης του εξωτερικού δέκτη Go-er:
1. LED (prog)
2. Κόμβιο Prog
3. Κόμβιο Τέστ
4. Ασφάλεια Αισθητήρα Ηλίου και Ανέμου - Sv-er (ΚΑΦΕ)
5. Ουδέτερο Αισθητήρα Ηλίου και Ανέμου - Sv-er (ΜΠΛΕ)
6. Ασφάλεια τροφοδοσίας 230Vac 50Hz (ΚΑΦΕ)
7. Ουδέτερο τροφοδοσίας - 230Vac 50Hz (ΜΠΛΕ)
8. Κοινός κινητήρας (BLU)
9. Ασφάλεια κινητήρα DOWN (ΚΑΦΕ ή ΜΑΥΡΟ)
10. Ασφάλεια κινητήρα UP (ΜΑΥΡΟ ή ΚΑΦΕ)
11. Γείωση τροφοδοσίας - 230Vac 50Hz (ΚΙΤΡΙΝΟ/ΠΙΡΑΣΙΝΟ)
12. Γείωση κινητήρα - 230Vac 50Hz (ΚΙΤΡΙΝΟ/ΠΙΡΑΣΙΝΟ)

Anschlussklemmen des Außen-Empfangsgeräts Go-er:
1. LED (prog)
2. Taste Prog
3. Taste Test
4. Phase Sonnen - und Windsensor Sv-er (BRAUN)
5. Nullleiter Sonnen - und Windsensor Sv-er (BLAU)
6. Phase Versorgung - 230Vac 50Hz (BRAUN)
7. Nullleiter Versorgung - 230Vac 50Hz (BLAU)
8. Gemeinsame Leitung (BLAU)
9. Phase Motor DOWN (BRAUN oder SCHWARZ)
10. Phase Motor UP (SCHWARZ oder BRAUN)
11. Erdung Versorgung - 230Vac 50Hz (GELB/GRÜN)
12. Erdung Motor - 230Vac 50Hz (GELB/GRÜN)

Terminais de ligação do receptor externo Go-er:
1. LED (prog)
2. Botão Prog
3. Botão de Teste
4. Fase Sensor Sol e Vento - Sv-er (CASTANHO)
5. Neutro Sensor Sol e Vento - Sv-er (AZUL)
6. Fase alimentação - 230Vca 50Hz (CASTANHO)
7. Neutro alimentação - 230Vca 50Hz (AZUL)
8. Comum motor (AZUL)
9. Fase motor DOWN (CASTANHO ou PRETO)
10. Fase motor UP (PRETO ou CASTANHO)
11. Terra alimentação - 230Vca 50Hz (AMARELO/VERDE)
12. Terra motor - 230Vca 50Hz (AMARELO/VERDE)

A Go-er külső rádióvevő csatlakozói:
1. LED (prog)
2. Prog gomb
3. Test gomb
4. SV-er Napfény és szélerősség érzékelő fázis (BARNA)
5. SV-er Napfény és szélerősség érzékelő nullavezeték (KÉK)
6. Tápfeszültség fázis - 230Vac 50Hz (BARNA)
7. Tápfeszültség nullavezeték - 230Vac 50Hz (KÉK)
8. Motor közös (KÉK)
9. Motor fázis DOWN (BARNA vagy FEKETE)
10. Motor fázis UP (FEKETE vagy BARNA)
11. Tápfeszültség föld - 230Vac 50Hz (SÁRGA/ZÖLD)
12. Motor föld - 230Vac 50Hz (SÁRGA/ZÖLD)

Den externa Go-er-mottagarens anslutningsterminaler:
1. LED-lampa (prog.)
2. Tryckknapp prog.
3. Testknapp
4. Fas för sol- och vindsensor - Sv-er (BRUN)
5. Nolledare för sol - och vindsensor - Sv-er (BLÅ)
6. Fas för strömtillförsel - 230Vac 50Hz (BRUN)
7. Nolledare för strömtillförsel - 230Vac 50Hz (BLÅ)
8. Allmän motor (BLÅ)
9. Motorfas NED (BRUN eller SVART)
10. Motorfas UPP (SVART eller BRUN)
11. Jordledning - 230Vac 50Hz (GUL/GRÖN)
12. Skyddsjord motor - 230Vac 50Hz (GUL/GRÖN)

أطراف الوصل لجهاز الاستقبال الخارجي Go-er:
1. LED
2. زر برمجة
3. زر فحص
4. مرحلة وحدة استشعار الشمس و الرياح –Sv–er (بني)
5. وحدة حيادية لاستشعار الشمس و الرياح –Sv–er (أزرق)
6. مرحلة التغذية –230Vac 50Hz (بني)
7. تغذية حيادية –230Vac 50Hz (أزرق)
8. محرك مشترك (أزرق)
9. مرحلة المحرك DOWN (بني أو أسود)
10. مرحلة المحرك UP (أسود أو بني)
11. تغذية أرضية –230Vac 50Hz (أصفر/أخضر)
12. محرك أرضي –230Vac 50Hz (أصفر/أخضر)

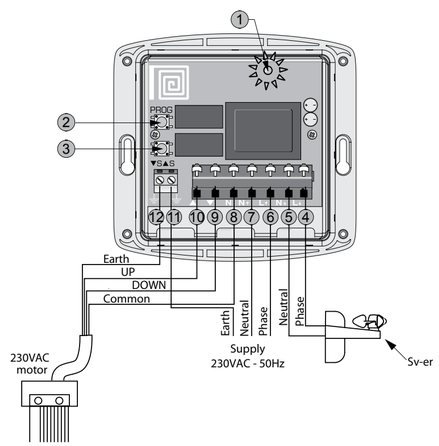

Terminali di connessione della ricevente esterna Go-er:
1. LED (prog)
2. Pulsante Prog
3. Pulsante di Test
4. Fase Sensore Sole e Vento - Sv-er (MARRONE)
5. Neutro Sensore Sole e Vento - Sv-er (BLU)
6. Fase alimentazione - 230Vac 50Hz (MARRONE)
7. Neutro alimentazione - 230Vac 50Hz (BLU)
8. Comune motore (BLU)
9. Fase motore DOWN (MARRONE o NERO)
10. Fase motore UP (NERO o MARRONE)
11. Terra alimentazione - 230Vac 50Hz (GIALLO/VERDE)
12. Terra motore - 230Vac 50Hz (GIALLO/VERDE)

Connection terminals of the Go-er outside receiver:
1. LED (prog.)
2. Prog. button
3. Test button
4. Sun and wind sensor phase - Sv-er (BROWN)
5. Sun and wind sensor neutral - Sv-er (BLUE)
6. Power supply phase - 230VAC 50Hz (BROWN)
7. Power supply neutral - 230VAC 50Hz (BLUE)
8. Motor Common (BLUE)
9. Motor phase DOWN (BLACK or BROWN)
10. Motor phase UP (BLACK or BROWN)
11. Power supply earth - 230VAC 50Hz (YELLOW/GREEN)
12. Motor earth - 230VAC 50Hz (YELLOW/GREEN)

(I) PROGRAMMAZIONE - (GB) PROGRAMMING - (F) PROGRAMMATION (D) PROGRAMMIERUNG - (E) PROGRAMACIÓN - (P) PROGRAMAÇÃO - (PL) PROGRAMOWANIE (H) PROGRAMOZÁS - (NL) PROGRAMMEREN - (S) PROGRAMMERING (GR) ΠΡΟΓΡΑΜΜΑΤΙΣΜΟΣ - البرمجة (SA)

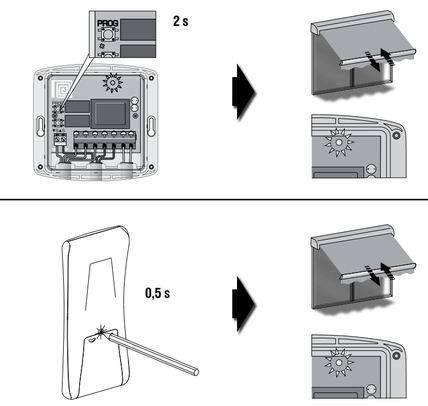

(I) MEMORIZZARE O CANCELLARE UN TELECOMANDO (Identica procedura) - (GB) MEMORISING OR CANCELLING A REMOTE CONTROL (same procedure) - (F) MEMORISER OU EFFACER UNE TELECOMMANDE (Procédure identique) (D) SPEICHERUNG ODER LÖSCHUNG EINER FERNBEDIENUNG (identische Vorgangsweise) - (E) GRABAR O BORRAR UN TELEMANDO (Idéntico procedimiento) - (P) MEMORIZAR OU APAGAR UM TELECOMANDO (operação idêntica) (PL) ZAPISYWANIE W PAMIĘCI LUB KASOWANIE PILOTA (Identyczna procedura) - (H) TÁVIRÁNYÍTÓ TÁROLÁSA VAGY TÖRLÉSE (Azonos eljárás) - (NL) OPSLAAN OF WISSEN VAN EEN AFSTANDSBEDIENING (dezelfde procedure) (S) MEMORISERA ELLER RADERA ETT FJÄRRKOMMANDO (Identisk procedur) - (GR) ΚΑΤΑΧΩΡΗΣΗ ΣΤΗ ΜΝΗΜΗ Η ΑΚΥΡΩΣΗ ΤΗΛΕΧΕΙΡΙΣΤΗΡΙΟΥ (όμοια διαδικασία) - إحدى أوامر التحكم عن بعد (عملية مُماثلة) (SA)

(I) **1) Ingresso in modalità di programmazione.** Premere per 2 sec. il pulsante PROG della ricevente esterna Go-er.
Feedback: il Led (1) si illumina / breve movimento della tenda/tapparella.
2) Memorizzazione/Cancellazione. Premere brevemente (0,5 sec.) il pulsante PROG sul retro del telecomando.
Feedback: il Led (1) lampeggia / breve movimento della tenda/tapparella.

(GB) **1) Input in Programming mode.** Press the PROG. button on the Go-er outside receiver for 2 seconds
Feedback: the LED (1) lights up/brief movement of the blind/shutter
2) Memorising/Cancellation. Press briefly (0.5secs) the PROG. button on the back of the remote control.
Feedback: the LED (1) lights up/brief movement of the blind/shutter

(F) **1) Entrée en mode de programmation.** Appuyer pendant 2 sec. sur le bouton PROG du récepteur externe Go-er.
Rétroaction: le voyant (1) s'allume / bref mouvement du rideau / store.
2) Mémorisation/Effacement. Appuyer brièvement (0,5 sec.) sur le bouton PROG derrière la télécommande.
Rétroaction: le voyant (1) s'allume / bref mouvement du rideau / store.

(D) **1) Eingang auf Betriebsart Programmierung.** Die Taste PROG des Außen-Empfangsgeräts Go-er für 2 Sekunden gedrückt halten.
Feedback: LED (1) leuchtet auf / kurze Bewegung der Markise/des Rollladens.
2) Speicherung/Löschung. Die Taste PROG auf der Rückseite der Fernbedienung kurz (0,5 Sekunden) drücken.
Feedback: LED (1) blinkt / kurze Bewegung der Markise/des Rollladens.

(E) **1) Entrada en modalidad de programación.** Aprieten durante 2 seg. el pulsador PROG del receptor externo Go-er.
Realimentación: el diodo luminoso (1) se ilumina / breve movimiento de la persiana/celosía.
2) Grabación/Borrar. Aprieten brevemente (0,5 seg.) el pulsador PROG situado detrás del telemando.
Realimentación: el diodo luminoso (1) parpadea / breve movimiento de la persiana/celosía.

(P) **1) Entrada em modalidade de programação.** Premir por 2 seg. o botão PROG do receptor externo Go-er.
Feedback: o Led (1) acende-se / curto movimento do toldo/estore.
2) Memorização/Apagamento. Premir por pouco tempo (0,5 seg.) o botão PROG na traseira do telecomando.
Feedback: o Led (1) pisca / curto movimento do toldo/estore.

(PL) **1) Przejście w tryb programowania.** Wcisnąć przez 2 sek. przycisk PROG zewnętrznego odbiornika Go-er.
Feedback: Led (1) zapala się / krótki ruch markizy/rolety.
2) Zapisywanie w pamięci/Kasowanie. Wcisnąć krótko (0,5 sek.) przycisk PROG z tyłu pilota.
Feedback: Led (1) miga / krótki ruch markizy/rolety.

(H) **1) Belépés programozás módban.** Nyomja le 2 mp-ig a Go-er külső rádióvevő PROG gombját.
Visszajelzés: a Led (1) kigyullad / a napellenző/redőny rövid ideig tartó mozgása.
2) Tárolás/Törlés. Nyomja le rövid ideig (0,5 mp) a távirányító hátulján levő PROG gombot.
Visszajelzés: a Led (1) villog / a napellenző/redőny rövid ideig tartó mozgása.

(NL) **1) Ingang in programmeermodus.** Druk gedurende 2 sec op de knop PROG van de externe ontvanger Go-er.
Feedback: de led (1) gaat branden / korte beweging van het scherm/rolluik.
2) Opslaan/Wissen. Druk kort (0,5 sec) op de knop PROG op de achterkant van de afstandsbediening.
Feedback: de led (1) knippert / korte beweging van het scherm/rolluik.

(S) **1) Ingång i programmeringsläge.** Tryck på den externa Go-er-mottagarens tryckknapp PROG i 2 sekunder.
Återkoppling: Ledlampan (1) tänds/kort rörelse av markis/spjäljalusi.
2) Memorisering/radering. Tryck helt kort (0,5 sek.) på tryckknappen PROG på baksidan av fjärrkommandot.
Återkoppling: Ledlampan (1) tänds/kort rörelse av markis/spjäljalusi.

(GR) **1) Είσοδος με τρόπο προγραμματισμού.** Πιέσετε για 2 δευτ. το πλήκτρο PROG του εξωτερικού δέκτη Go-er.
Feedback: το Led (1) φωτίζεται / σύντομη κίνηση της τέντας/του ρολού.
2) Καταχώρηση στη μνήμη/Ακύρωση. Πιέσετε για λίγο (0,5 δευτ.) το πλήκτρο PROG στο πίσω μέρος του τηλεχειριστηρίου.
Feedback: το Led (1) αναβοσβήνει / σύντομη κίνηση της τέντας/του ρολού.

(SA) **1). الدخول إلى نمط البرمجة.** اضغط لمدة 2 ثانية على زر PROG من جهاز الاستقبال الخارجي Go–er.
النتيجة: المؤشر (1) يضيء/ حركة قصيرة للمظلة / للمظلة القابلة للطي
2). الحفظ/ الإلغاء. اضغط لمدة قصيرة (0.5 ثانية) على زر PROG الموجود خلف وحدة التحكم عن بعد.
النتيجة: المؤشر (1) يومض/ حركة قصيرة للمظلة / للمظلة القابلة للطي.

B

1

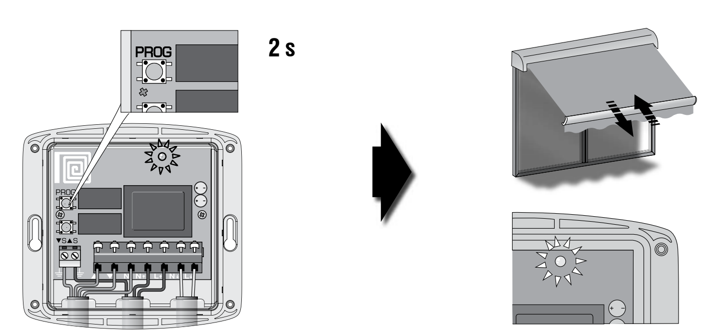

2

(I) MEMORIZZARE O CANCELLARE UN SENSORE SOLE E VENTO Sv-er - (GB) MEMORISING OR CANCELLING AN Sv-er SUN AND WIND SENSOR - (F) MEMORISER OU EFFACER UN CAPTEUR SOLEIL ET VENT Sv-er - (D) SPEICHERUNG ODER LÖSCHUNG EINES SONNEN - UND WINDSENSORS Sv-er - (E) GRABAR O BORRAR UN SENSOR SOL Y VIENTO Sv-er (P) MEMORIZAR OU APAGAR UM SENSOR SOL E VENTO Sv-er - (PL) ZAPISYWANIE W PAMIĘCI LUB KASOWANIE CZUJNIKA SŁOŃCE I WIATR Sv-er - (H) A Sv-er NAPFÉNY ÉS SZÉLERŐSSÉG ÉRZÉKELŐ TÁROLÁSA VAGY TÖRLÉSE (NL) OPSLAAN OF WISSEN VAN EEN ZON- EN WINDSENSOR Sv-er - (S) MEMORISERA ELLER RADERA EN SOL- OCH VINDSENSOR Sv-er - (GR) ΚΑΤΑΧΩΡΗΣΗ ΣΤΗ ΜΝΗΜΗ Η ΑΚΥΡΩΣΗ ΕΝΟΣ ΑΙΣΘΗΤΗΡΑ ΗΛΙΟΥ ΚΑΙ ΑΝΕΜΟΥ Sv-er - Sv–er حفظ أو إلغاء إحدى وحدات استشعار الشمس و الرياح (SA)

(I) **1) Ingresso in modalità di programmazione.** Premere per 2 sec. il pulsante PROG della ricevente esterna Go-er
Feedback: il Led (1) si illumina / breve movimento della tenda/tapparella
2) Memorizzazione/Cancellazione del Sensore Sv-er. Premere brevemente (0,5 sec.) il pulsante PROG sul retro del sensore Sv-er. Feedback: il Led (1) lampeggia / breve movimento della tenda/tapparella .
ATTENZIONE: solo 1 sensore sole e vento Sv-er può venire memorizzato. La memorizzazione di un secondo sensore Sv-er cancellerebbe la prima dalla memoria della ricevente esterna Go-er.

(GB) **1) Input in Programming mode.** Press the PROG. button on the Go-er outside receiver for 2 seconds
Feedback: the LED (1) lights up/brief movement of the blind/shutter
2) Memorising/cancellation of the Sv-er sensor Press briefly (0.5secs) the PROG. button on the back of the remote control.
Feedback: the LED (1) lights up/brief movement of the blind/shutter
ATTENTION: only 1 Sv-er sun and wind sensor can be saved. The memorising of a second Sv-er sensor would cancel the first one from the memory of the Go-er outside receiver.

(F) **1) Entrée en mode de programmation.** Appuyer pendant 2 sec. sur le bouton PROG du récepteur externe Go-er
Rétroaction: le voyant (1) s'allume / bref mouvement du rideau / store
2) Mémorisation/Effacement du capteur Sv-er. Appuyer brièvement (0,5 sec.) sur le bouton PROG derrière le capteur Sv-er.
Rétroaction: le voyant (1) s'allume / bref mouvement du rideau / store.
ATTENTION: uniquement 1 capteur soleil et vent Sv-er peut être mémorisé. La mémorisation d'un second capteur Sv-er effacerait la première de la mémoire du récepteur externe Go-er.

(D) **1) Eingang auf Betriebsart Programmierung.** Die Taste PROG des Außen-Empfangsgeräts Go-er für 2 Sekunden gedrückt halten.
Feedback: LED (1) leuchtet auf / kurze Bewegung der Markise/des Rollladens.
2) Speicherung/Löschung des Sensors Sv-er. Die Taste PROG auf der Rückseite des Sensors SV-er kurz drücken.
Feedback: LED (1) blinkt / kurze Bewegung der Markise/des Rollladens.
ACHTUNG: Es kann lediglich ein Sonnen- und Windsensor Sv-er gespeichert werden. Durch die Speicherung eines zweiten Sensors Sv-er wird der erste gespeicherte Sensor aus dem Speicher des Außen-Empfangsgeräts Go-er gelöscht.

(E) **1) Entrada in modalidad de programación.** Aprieten durante 2 seg. el pulsador PROG del receptor externo Go-er.
Realimentación: el diodo luminoso (1) se ilumina / breve movimiento de la persiana/toldo.
2) Grabar o Borrar un Sensor Sv-er. Aprieten brevemente (0,5 seg.) el pulsador PROG situado detrás del sensor Sv-er.
Realimentación: el diodo luminoso (1) parpadea / breve movimiento de la persiana/toldo.
¡ATENCIÓN! Sólo se puede grabar 1 sensor sol y viento Sv-er. La grabación de un segundo sensor Sv-er borraría el primero de la memoria del receptor externo Go-er.

(P) **1) Entrada em modalidade de programação.** Premir por 2 seg. o botão PROG do receptor externo Go-er
Feedback: o Led (1) acende-se / curto movimento do toldo/estore
2) Memorização/Apagamento do Sensor Sv-er. Premir por pouco tempo (0,5 seg.) o botão PROG na traseira do sensor Sv-er.
Feedback: o Led (1) pisca / curto movimento do toldo/estore.
ATENÇÃO: só pode ser memorizado 1 sensor Sol e Vento Sv-er. A memorização de um segundo sensor Sv-er apagaria a primeira da memória do receptor externo Go-er.

(PL) **1) Przejście w tryb programowania.** Wcisnąć przez 2 sek. przycisk PROG zewnętrznego odbiornika Go-er
Feedback: Led (1) zapala się / krótki ruch markizy/rolety.
2) Zapisywanie w pamięci/Kasowanie Czujnika Sv-er. Wcisnąć krótko (0,5 sek.) przycisk PROG z tyłu czujnika Sv-er.
Feedback: Led (1) miga / krótki ruch markizy/rolety.
UWAGA: można zapisać w pamięci tylko 1 czujnik słońce i wiatr Sv-er. Zapisanie w pamięci drugiego czujnika Sv-er powoduje wykasowanie z pamięci odbiornika poprzedniego zewnętrznego czujnika Go-er.

(H) **1) Belépés programozás módban.** Nyomja le 2 mp-ig a Go-er külső rádióvevő PROG gombját
Visszajelzés: a Led (1) kigyullad / a napellenző/redőny rövid ideig tartó mozgása
2) A SV-er érzékelő tárolása/törlése. Nyomja le rövid ideig (0,5 mp) a SV-er érzékelő hátulján levő PROG gombot.
Visszajelzés: a Led (1) villog / a napellenző/redőny rövid ideig tartó mozgása.
FIGYELEM: csak 1 Sv-er napfény és szélerősség érzékelőt lehet tárolni. Egy második Sv-er napfény és szélerősség érzékelő tárolása eltörölné a megelőzőt a Go-er külső rádióvevő memóriájából.

(NL) **1) Ingang in programmeermodus.** Druk gedurende 2 sec op de knop PROG van de externe ontvanger Go-er
Feedback: de led (1) gaat branden / korte beweging van het scherm/rolluik
2) Opslaan/wissen van de sensor Sv-er. Druk kort (0,5 sec) op de knop PROG op de achterkant van de sensor Sv-er.
Feedback: de led (1) knippert / korte beweging van het scherm/rolluik.
LET OP: slechts 1 zon- en windsensor Sv-er kan in het geheugen worden opgeslagen. Als een tweede sensor Sv-er wordt opgeslagen, wist deze de eerste uit het geheugen van de externe ontvanger Go-er.

(S) **1) Ingång i programmeringsläge.** Tryck på den externa Go-er-mottagarens tryckknapp PROG i 2 sekunder.
Återkoppling: Ledlampan (1) tänds/kort rörelse av markis/spjäljalusi.
2) Memorisering/radering av sensorn Sv-er. Tryck helt kort (0,5 sek.) på tryckknappen PROG på baksidan av sensorn Sv-er.
Återkoppling: Ledlampan (1) tänds/kort rörelse av markis/spjäljalusi.
VARNING: endast 1 sol- och vindsensor Sv-er kan memoriseras. Memorisering av en andra sensor Sv-er skulle leda till att den första raderas ur den externa Go-er-mottagarens minne.

(GR) **1) Είσοδος με τρόπο προγραμματισμού.** Πιέσετε για 2 δευτ. το πλήκτρο PROG του εξωτερικού δέκτη Go-er
Feedback: το Led (1) φωτίζεται / σύντομη κίνηση της τέντας/του ρολού
2) Καταχώρηση στη μνήμη/Ακύρωση του Αισθητήρα Sv-er. Πιέσετε για λίγο (0,5 δευτ.) το πλήκτρο PROG στο πίσω μέρος του αισθητήρα Sv-er. Feedback: το Led (1) αναβοσβήνει / σύντομη κίνηση της τέντας/του ρολού .
ΠΡΟΣΟΧΗ: μόνο 1 αισθητήρας ηλίου και ανέμου Sv-er καταχωρείται στη μνήμη. Η καταχώρηση στη μνήμη ενός δεύτερου αισθητήρα Sv-er ακυρώνει το πρώτο από τη μνήμη του εξωτερικού δέκτη Go-er.

(SA) **1). الدخول إلى نمط البرمجة.** اضغط لمدة 2 ثانية على زر PROG من جهاز الاستقبال الخارجي Go–er.
النتيجة: المؤشر (1) يضيء/ حركة قصيرة للمظلة / للمظلة القابلة للطي.
2). حفظ/ إلغاء وحدة الاستشعار Sv-er. اضغط لمدة قصيرة (0.5 ثانية) على زر PROG الموجود خلف وحدة الاستشعار Sv–er. النتيجة: المؤشر (1) يومض/ حركة قصيرة للمظلة / للمظلة القابلة للطي.
تنبيه: يمكن حفظ عدد 1 فقط من وحدات استشعار الشمس و الرياح Sv–er. حفظ وحدة استشعار ثانية Sv–er قد تلغي الحفظ الأول من ذاكرة جهاز الاستقبال الخارجي Go–er.

C

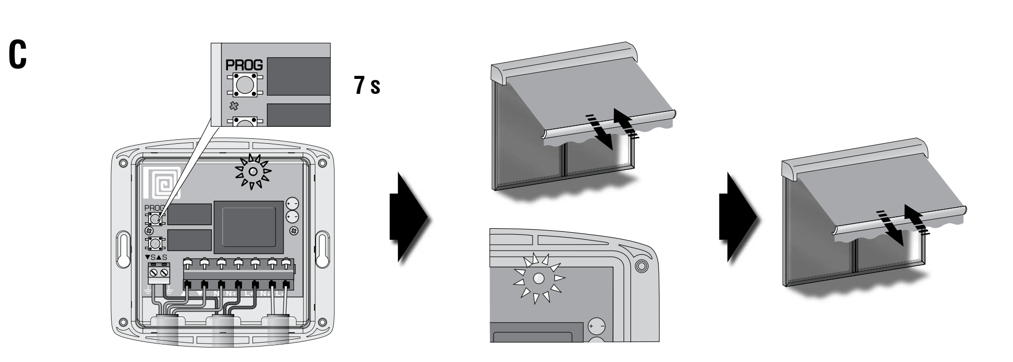

(I) CANCELLARE TUTTI I TELECOMANDI E SENSORI DALLA MEMORIA (Reset) - (GB) CANCEL ALL THE REMOTE CONTROLS AND SENSORS FROM THE MEMORY (Reset) - (F) EFFACER TOUTES LES TELECOMMANDES ET LES CAPTEURS DE LA MEMOIRE (Raz) - (D) LÖSCHUNG ALLER FERNBEDIENUNGEN UND SENSOREN AUS DEM SPEICHER (Reset) (E) BORRAR TODOS LOS TELEMANDOS Y SENSORES DE LA MEMORIA (Reajuste) - (P) APAGAR TODOS OS TELECOMANDOS E SENSORES DA MEMÓRIA (Restet) - (PL) KASOWANIE WSZYSTKICH PILOTÓW I CZUJNIKÓW Z PAMIĘCI (Reset) (H) AZ ÖSSZES TÁVIRÁNYÍTÓ ÉS ÉRZÉKELŐ TÖRLÉSE A MEMÓRIÁBÓL (Reset) - (NL) WISSEN VAN ALLE AFSTANDSBEDIENINGEN EN SENSOREN UIT HET GEHEUGEN (Reset) - (S) RADERA ALLA FJÄRRKONTROLLER OCH SENSORER UR MINNET (Reset) - (GR) ΑΚΥΡΩΣΗ ΟΛΩΝ ΤΩΝ ΤΗΛΕΧΕΙΡΙΣΤΗΡΙΩΝ ΚΑΙ ΑΙΣΘΗΤΗΡΩΝ ΑΠΟ ΤΗ ΜΝΗΜΗ (Reset) - (Reset) إلغاء جميع أوامر التحكم عن بعد من الذاكرة (SA)

(I) Premere per 7 sec. il pulsante PROG della ricevente esterna Go-er. Feedback: inizialmente il Led (1) si illumina/breve movimento della tenda/tapparella - dopo 7 secondi un secondo breve movimento della tenda/tapparella conferma il completamento della procedura di RESET. **NOTA:** è possibile fare entrare nella fase di programmazione la ricevente esterna Go-er premendo per 2 sec. Il tasto PROG di un telecomando già memorizzato.

(GB) Press the PROG button on the Go-er outside receiver for 7 seconds. Feedback: initially the LED (1) lights up/brief movement of the blind/shutter - after 7 seconds a second brief movement of the blind/shutter confirms that the RESET procedure has been completed. **NOTE:** the Go-er outside receiver can be made to enter the programming phase by pressing for 2 seconds the PROG. button of a remote control already memorised.

(F) Appuyer pendant 7 sec. sur le bouton PROG du récepteur externe Go-er. Rétroaction: initialement le voyant (1) s'allume/bref mouvement du rideau/store - après 7 secondes un deuxième bref mouvement du rideau/store confirme l'achèvement de la procédure de RAZ. **NOTE:** il est possible de faire entrer dans la phase de programmation le récepteur externe Go-er, en appuyant pendant 2 sec. sur la touche PROG d'une télécommande déjà mémorisée.

(D) Die Taste PROG des Außen-Empfangsgeräts Go-er für einen Zeitraum von 7 Sekunden gedrückt halten. Feedback: anfangs leuchtet die LED (1) auf/kurze Bewegung der Markise/des Rollladens - nach 7 Sekunden bestätigt eine zweite kurze Bewegung der Markise/des Rollladens den Abschluss des RESET-Vorgangs. **HINWEIS:** Das Außen-Empfangsgerät Go-er kann in die Programmierungsphase umgeschaltet werden, indem die Taste PROG einer bereits programmierten Fernbedienung für einen Zeitraum von 2 Sekunden gedrückt halten wird.

(E) Aprieten durante 7 seg. el pulsador PROG del receptor externo Go-er. Realimentación: al principio el diodo luminoso (1) se ilumina/breve movimiento de la persiana/toldo - después de 7 segundos un segundo breve movimiento de la persiana/toldo confirma que se ha completado el procedimiento de REAJUSTE. **NOTA:** se puede hacer entrar en la fase de programación el receptor externo Go-er apretando durante 2 seg. la tecla PROG de un telemando ya grabado.

(P) Premir por 7 seg. o botão PROG do receptor externo Go-er. Feedback: inicialmente o Led (1) acende-se/curto movimento do toldo/estore - após 7 segundos um segundo curto movimento da cortina/estore confirma que terminou a operação de RESET.
NOTA: é possível fazer entrar o receptor externo Go-er na fase de programação premindo por 2 seg. o botão PROG de um telecomando já memorizado.

(PL) Wcisnąć przez 7 sek. przycisk PROG zewnętrznego odbiornika Go-er. > Feedback: na początku zapala się Led (1)/Krótki ruch markizy/rolety - po upływie 7 sekund kolejny krótki ruch markizy/rolety potwierdzi zakończenie procedury kasowania (RESET). **UWAGA:** można przejść na etap programowania zewnętrznego odbiornika Go-er wciskając przez 2 sek. przycisk PROG pilota już zachowanego w pamięci.

(H) Nyomja le 7 mp-ig a Go-er külső rádióvevő PROG gombját. Visszajelzés: Először a Led (1) kigyullad/a napellenző/redőny rövid ideig tartó mozgása - 7 másodperc múlva a napellenző/redőny rövid ideig tartó mozgása megerősíti a RESET eljárás befejeződését. **MEGJEGYZÉS:** be lehet léptetni a programozási szakaszba a Go-er külső rádióvevőt egy már tárolt távirányító PROG gombjának 2 mp-ig történő lenyomásával.

(NL) Druk gedurende 7 sec op de knop PROG van de externe ontvanger Go-er. Feedback: eerst gaat de led (1) branden/korte beweging van het scherm/rolluik - na 7 seconden bevestigt een tweede korte beweging van het scherm/rolluik dat de RESET-procedure is voltooid. **OPMERKING:** de externe ontvanger Go-er kan in de programmeerfase gezet worden door gedurende 2 sec op de toets PROG van een reeds in het geheugen opgeslagen afstandsbediening te drukken.

(S) Tryck på den externa Go-er-mottagarens tryckknapp PROG i 7 sekunder. Återkoppling: till en början tänds ledlampan (1) med följande kort rörelse av markis/spjäljalusin - efter 7 sekunder bekräftar en andra kort rörelse av markisen/spjäljalusin att RESET-proceduren slutförts. **OBS:** det går att låta den externa Go-er-mottagaren gå in i programmeringsfasen genom att trycka på tryckknappen PROG i 2 sek. på en redan memoriserad fjärrkontroll.

(GR) Πιέσετε για 7 δευτ. το πλήκτρο PROG του εξωτερικού δέκτη Go-er. Feedback: αρχικά το Led (1) φωτίζεται/σύντομη κίνηση της τέντας/του ρολού - μετά 7 δευτερόλεπτα μία δεύτερη σύντομη κίνηση της τέντας/του ρολού επιβεβαιώνει την ολοκλήρωση της διαδικασίας RESET. **ΣΗΜΕΙΩΣΗ:** είναι εφικτή η πρόσβαση στη φάση προγραμματισμού του εξωτερικού δέκτη Go-er πιέζοντας για 2 δευτ. Το πλήκτρο PROG ενός τηλεχειριστηρίου ήδη καταχωρημένο στη μνήμη.

(SA) اضغط لمدة 7 ثواني على زر PROG لجهاز الاستقبال الخارجي Go–er . النتيجة: في البداية يضيء المؤشر (1)/حركة قصيرة للمظلة/ للمظلة القابلة للطي – بعد 7 ثواني تقوم حركة قصيرة ثانية للمظلة/للمظلة القابلة للطي بالتأكيد على انتهاء عملية RESET. **ملاحظة:** من الممكن إدخال جهاز الاستقبال الخارجي Go–er في مرحلة البرمجة بالضغط لمدة 3 ثانية على مفتاح PROG الموجود على أي أمر للتحكم عن بعد تم حفظه بالفعل.

(I) UTILIZZO CON SENSORE SOLE E VENTO Sv-er - (GB) USE WITH Sv-er SUN AND WIND SENSOR (F) UTILISATION AVEC CAPTEUR SOLEIL ET VENT Sv-er - (D) BETRIEB MIT SONNEN- UND WINDSENSOR Sv-er (E) UTILIZACIÓN CON SENSOR SOL Y VIENTO Sv-er - (P) UTILIZAÇÃO COM SENSOR SOL E VENTO Sv-er (PL) SPOSÓB UŻYCIA CZUJNIKA SŁOŃCE I WIATR Sv-er - (H) HASZNÁLAT A Sv-er NAPFÉNY ÉS SZÉLERŐSSÉG ÉRZÉKELŐVEL - (NL) GEBRUIK MET ZON- EN WINDSENSOR Sv-er - (S) ANVÄNDNING MED SOL- OCH VINDSENSOR Sv-er - (GR) ΧΡΗΣΗ ΜΕ ΑΙΣΘΗΤΗΡΑ ΗΛΙΟΥ ΚΑΙ ΑΝΕΜΟΥ Sv-er - Sv–er الاستخدام مع وحدة استشعار الشمس و الرياح (SA)

(I) FUNZIONE SOLE - (GB) SUN FUNCTION - (F) FONCTION SOLEIL - (D) FUNKTION SONNE - (E) FUNCIÓN SOL (P) FUNÇÃO SOL - (PL) FUNKCJA SŁOŃCE - (H) NAP FUNKCIÓ - (NL) FUNCTIE ZON - (S) SOLFUNKTION (GR) ΛΕΙΤΟΥΡΓΙΑ ΗΛΙΟΥ - خاصية الشمس (SA)

D

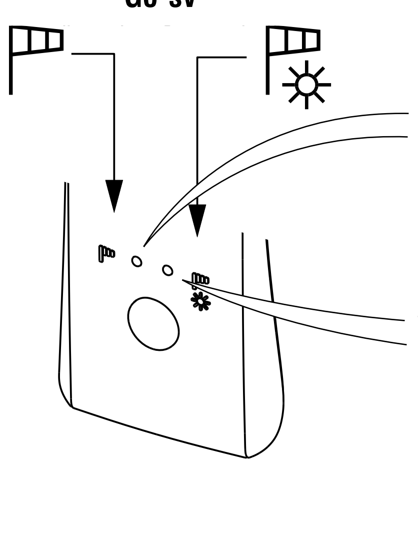

Modalità manuale = Funzione SOLE disattivata • **Manual mode** = SUN function deactivated • **Mode manuel** = Fonction SOLEIL désactivée **Handbetrieb** = Funktion SONNE ausgeschaltet • **Modalidad manual** = Función SOL desactivada • **Modalidade manual** = Função SOL desactivada **Tryb ręczny** = Funkcja SŁOŃCE nieaktywna • **Kézi üzemmód** = NAP funkció kikapcsolva • **Handmatige modus** = Functie ZON uitgeschakeld **Manuellt funktionssätt** = Funktionen SOL är deaktiverad **Τρόπος χειροκίνητος** = Λειτουργία ΗΛΙΟΥ απενεργοποιημένη
الطريقة اليدوية = خاصية الشمس غير عاملة

Modalità Automatica = Funzione SOLE attivata • **Automatic mode** = SUN function activated • **Mode Automatique** = Fonction SOLEIL activée **Automatikbetrieb** = Funktion SONNE eingeschaltet **Modalidad Automática** = Función SOL activada • **Modalidade Automática** = Função SOL activada • **Tryb automatyczny** = Funkcja SŁOŃCE aktywna **Automatikus üzemmód** = NAP funkció bekapcsolva • **Automatische modus** = Functie ZON ingeschakeld • **Τρόπος Αυτόματος** = Λειτουργία ΗΛΙΟΥ ενεργοποιημένη απενεργοποιημένη
الطريقة الأوتوماتيكية = خاصية الشمس عاملة

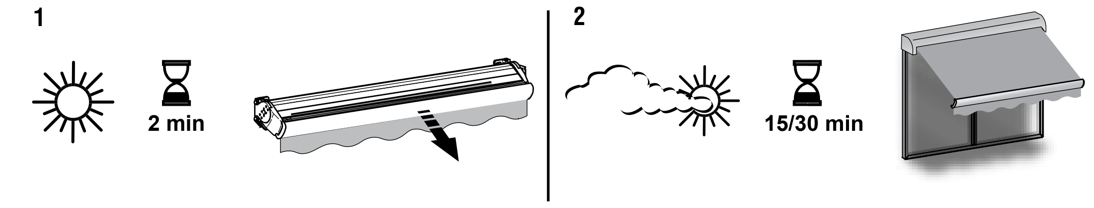

(I) **1) Comparsa del sole:** Quando l'intensità luminosa eccede la soglia impostata sul potenziometro "sole" del sensore Sv-er, dopo 2 minuti (Demo: 10sec) un comando di discesa è inviato alla tenda. La tenda scende fino al finecorsa inferiore impostato.
2) Scomparsa del sole: Quando l'intensità luminosa passa al di sotto della soglia, una temporizzazione variabile da 15a 30 minuti (Demo: 15sec) viene attivata. Al termine di questa, un comando di risalita è inviato alla tenda. La tenda sale fino al finecorsa superiore impostato.

(GB) **1) Sun appears:** When the light intensity exceeds the threshold set on the "sun" potentiometer of the Sv-er sensor, after 2 minutes (Demo: 10 secs) a DOWN command is sent to the blind. The blind descends until the set lower limit stop.
2) Sun disappears: When the light intensity falls below the threshold, a timer that is adjustable from 15 to 30 minutes (Demo: 15 secs) is activated. At the end of this, an UP command is sent to the blind. The blind rises until the set upper limit stop.

(F) **1) Apparition du soleil:** quand l'intensité lumineuse dépasse le seuil préréglé sur le potentiomètre «Soleil» du capteur Sv-er, après 2 minutes (Démo: 10 sec.) une commande de descente est envoyée au rideau. Le rideau descend jusqu'à la fin de course inférieure paramétrée.
2) Disparition du soleil: lorsque l'intensité lumineuse arrive au-dessous du seuil, une temporisation variable de 15 à 30 minutes (Démo: 15 sec) est activée. Une fois terminée, une commande de remontée est transmise au rideau. Le rideau monte jusqu'à la fin de course supérieure présélectionnée.

(D) **1) Bei Sonnenschein:** Wenn die Lichtintensität die auf dem Potentiometer "Sonne" des Sensors Sv-er eingestellte Schwelle überschreitet, wird nach einem Zeitraum von 2 Minuten (Demo: 10 Sek.) ein Steuerungsbefehl für die Abfahrt an die Markise übertragen. Die Markise wird bis zum eingestellten unteren Endschalter gefahren.
2) Bei bedecktem Wetter: Sinkt die Lichtintensität unter die Schwelle, wird ein zwischen 15 Sekunden und 30 Minuten einstellbarer Timer (Demo: 15 Sek.) aktiviert. Nach Ablauf dieses Zeitraums wird ein Steuerungsbefehl zur Hochfahrt an die Markise übertragen. Die Markise fährt bis zum eingestellten oberen Endschalter.

(E) **1) Aparición del sol:** cuando la intensidad luminosa excede el umbral programado en el potenciómetro "sol" del sensor Sv-er, después de 2 minutos (Demo: 10 seg.) se envía un mando de bajada a la persiana. La persiana desciende hasta el final de carrera inferior programado.
2) Desaparición del sol: cuando la intensidad luminosa desciende por debajo del umbral, se activa una programación horaria variable de 15 a 30 minutos (Demo: 15 seg.). Terminada esta programación horaria, se envía un mando de subida a la persiana. La persiana sube hasta el final de carrera superior programado.

(P) **1) Aparecimento do Sol:** Quando a intensidade luminosa ultrapassa o limite programado no potenciómetro "Sol" do sensor Sv-er, após 2 minutos (Demo: 10 seg.) é enviado um comando de descida ao toldo. O toldo desce até ao fim do percurso inferior programado.
2) Desaparecimento do Sol: Quando a intensidade luminosa passa abaixo do limite, é accionada uma temporização variável de 15 a 30 minutos (Demo: 15 seg.). No final desta, é enviado um comando de subida ao toldo. O toldo sobe até ao fim do percurso superior programado.

(PL) **1) Pojawia się słońce:** Kiedy stopień natężenia światła przekracza próg ustawiony na potencjometrze «słońce» czujnika Sv-er, po upływie 2 minut (Demo: 10 sek.) markizie przekazywane jest polecenie powodujące jej opuszczenie. Markiza opuszcza się aż do ustawionego, dolnego ogranicznika.
2) Zachodzi słońce: Kiedy stopień natężenia światła spada poniżej ustawionego progu, włącza się funkcja oczekiwania trwająca od 15 do 30 minut (Demo: 15 sek.). Po upływie tego czasu, markizie przesyłane jest polecenie powodujące jej uniesienie. Markiza unosi się aż do ustawionego, górnego ogranicznika.

(H) **1) Napsütés:** Amikor a fény intenzitása meghaladja a Sv-er érzékelő «nap» potenciométerén beállított küszöbértéket, 2 perc múlva (Demó: 10 mp) lemenési parancs megy a napellenzőnek. A napellenző lemegy a beállított végállásig.
2) Napsütés megszűnése: Amikor a fény intenzitása a küszöbérték alá kerül, bekapcsolódik egy 15-től 30 percig (Demó: 15 mp) változtatható időzítés. Ennek a végén felmenési parancs érkezik a napellenzőhöz. A napellenző felmegy a beállított felső végállásig.

(NL) **1) Zon aanwezig:** als de lichtsterkte de op de potentiometer ingestelde limiet "zon" van de sensor Sv-er overschrijdt, dan krijgt het scherm na 2 minuten (Demo: 10sec) de opdracht om te dalen. Het scherm daalt tot de onderste ingestelde eindschakelaar.
2) Zon afwezig: als de lichtsterkte onder de limiet daalt, dan wordt een timer geactiveerd die van 15 tot 30 minuten varieert (Demo: 15sec). Daarna krijgt het scherm de opdracht om opnieuw omhoog te gaan. Het scherm gaat omhoog tot de bovenste ingestelde eindschakelaar.

(S) **1) Solen kommer fram:** När ljusintensiteten överstiger den gräns som ställts in på potentiometern "sol" för sensorn Sv-er, skickas ett nedsänkningskommando till markisen efter 2 minuter (Demo: 10 sek.). Markisen sänks ned ända till det nedre inställda slutslaget.
2) Solen går i moln: När ljusintensiteten sjunker under den inställda gränsen, aktiveras en tidsutlösning som varierar från 15 till 30 minuter (Demo: 15sek.). När denna tid löpt ut, skickas ett upprullningskommando till markisen. Markisen rullas upp ända till det övre inställda slutslaget.

(GR) **1) Εμφάνιση ηλίου:** Οταν η φωτεινή ένταση υπερβαίνει το ρυθμιζόμενο όριο στο ποτενσιόμετρο "ηλίου" του αισθητήρα Sv-er, μετά 2 λεπτά (Demo: 10δευτ) μία διαταγή καθόδου αποστέλλεται στην τέντα. Η τέντα κατεβαίνει μέχρι το τέλος του ρυθμιζόμενου τερματικού πορείας.
2) Εξαφάνιση του ηλίου: Οταν η φωτεινή ένταση κατεβαίνει κάτω από το όριο, μία μεταβλητή χρονοτριβή από 15 σε 30 λεπτά (Demo: 15δευτ) ενεργοποιείται. Στο τέλος αυτής, μία διαταγή ανόδου αποστέλλεται στην τέντα. Η τέντα ανεβαίνει στον επάνω ρυθμιζόμενο τερματικό πορείας

(SA) **ظهور الشمس:** عندما تزيد شدة الإضاءة عن الحدود الموضوعة على جهاز قياس شدة «الشمس» الخاص بوحدة الاستشعار Sv–er، بعد 2 دقيقة (Demo: 10 ثواني) يتم إرسال أمر هبوط إلى المظلة. تهبط المظلة حتى نهاية المجرى السفلي المحدد.
غياب الشمس: عندما تهبط شدة الإضاءة عن الحدود الموضوعة، يتم تشغيل برمجة للمدة تتراوح بين 15 و 30 دقيقة (عرض: 15 ثانية). عند نهاية ذلك، يتم إرسال أمر ارتفاع إلى المظلة. ترتفع المظلة حتى نهاية المجرى العلوي المحدد.

(I) FUNZIONE VENTO (sempre attiva) - (GB) WIND FUNCTION (always active) - (F) FONCTION VENT (toujours active) (D) FUNKTION WIND (Stets aktiv) - (E) FUNCIÓN VIENTO (siempre activa) - (P) FUNÇÃO VENTO (sempre activa) (PL) FUNKCJA WIATR (zawsze aktywna) - (H) SZÉL FUNKCIÓ (mindig aktív) - (NL) FUNCTIE WIND (altijd actief) (S) VINDFUNKTION (alltid aktiverad) - (GR) ΛΕΙΤΟΥΡΓΙΑ ΑΝΕΜΟΥ (πάντα ενεργοποιημένη) - خاصية الرياح (تعمل دائما) (SA)

E

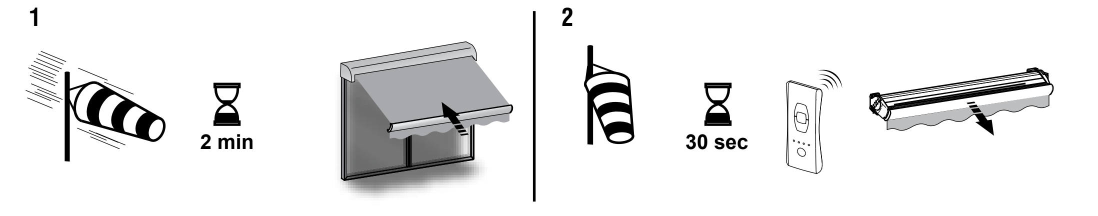

(I) **1)** Quando la velocità del vento eccede la soglia impostata sul potenziometro "Vento" del sensore Sv-er, dopo 2 secondi un comando di risalita è inviato alla tenda. La tenda sale fino al finecorsa superiore impostato.
2) Dal momento in cui l'intensità del vento scende al di sotto della soglia impostata sul potenziometro "Vento", la funzione "sole" è inibita per 12 minuti. Tuttavia, dopo 30 sec (Demo 15sec), un comando puo' essere trasmesso manualmente tramite il vostro trasmettitore.

(GB) **1)** When the wind speed exceeds the set threshold on the "wind" potentiometer of the Sv-er sensor, after 2 seconds a rise command is sent to the blind. The blind rises to its upper limit stop.
2) From the moment in which the wind intensity falls below the set threshold on the "Wind" potentiometer, the "Sun" function is inhibited for 12 minutes. Nevertheless, after 30 seconds (Demo 15 secs) a command can be transmitted manually using a transmitter

(F) **1)** Quand la vitesse du vent dépasse le seuil préréglé sur le potentiomètre «Vent» du capteur Sv-er, après 2 secondes une commande de remontée est transmise au rideau. Le rideau monte jusqu'à la fin de course supérieure préréglée.
2) A partir du moment où l'intensité du vent descend au-dessous du seuil préréglé sur le potentiomètre «Vent», la fonction «soleil» est refoulée pendant 12 minutes. Cependant, après 30 sec. (Démo 15 sec.), une commande peut être transmise manuellement moyennant votre émetteur.

(D) **1)** Wenn die Intensität des Windes die auf dem Potentiometer „Wind" des Sensors Sv-er eingestellte Schwelle überschreitet, wird nach einem Zeitraum von 2 Sekunden ein Steuerungsbefehl für die Hochfahrt an die Markise übertragen. Die Markise fährt bis zum eingestellten oberen Endschalter.
2) Sinkt die Intensität des Windes unter die auf dem Potentiometer „Wind" eingestellte Schwelle, wird die Funktion „Sonne" für einen Zeitraum von 12 Minuten gesperrt. Dennoch kann nach 30 Sekunden (Demo: 15 Sek.) manuell ein Steuerungsbefehl über das Übertragungsgerät übertragen werden.

(E) **1)** Cuando la velocidad del viento excede el umbral programado en el potenciómetro "Viento" del sensor Sv-er, después de 2 segundos se envía al toldo un mando de subida. El toldo sube hasta el final de carrera superior programado.
2) Cuando la intensidad del viento desciende por debajo del umbral programado en el potenciómetro "Viento", la función "sol" se inhibe durante 12 minutos. Sin embargo, después de 30 seg. (Demo 15 seg.), se puede transmitir manualmente un mando mediante su transmisor.

(P) **1)** Quando a velocidade do vento ultrapassa o limite programado no potenciómetro "Vento" do sensor Sv-er, após 2 segundos é enviado um comando de subida ao toldo. O toldo sobe até ao fim de percurso superior programado.
2) Quando a intensidade do vento desce abaixo do limite programado no potenciómetro "Vento", a função "Sol" é inibida por 12 minutos. Todavia, após 30 seg. (Demo 15 seg.), pode ser transmitido um comando manualmente por meio do vosso transmissor.

(PL) **1)** Kiedy natężenie wiatru przekracza próg ustawiony przy pomocy potencjometra «Wiatr» czujnika Sv-er, po upływie 2 sekund markizie przekazywane jest polecenie powodujące jej uniesienie. Markiza unosi się do ustawionego, górnego ogranicznika.
2) Kiedy stopień natężenia wiatru powraca poniżej progu ustawionego na potencjometrze «Wiatr», funkcja «słońce» pozostaje wstrzymana przez 12 minut. Po upływie 30 sek. (Demo 15 sek.), polecenie może być jednak przesłane ręcznie przy pomocy Waszego nadajnika.

(H) **1)** Amikor a szél erőssége meghaladja a Sv-er érzékelő «szél» potenciométerén beállított küszöbértéket, 2 másodperc múlva felmenési parancs megy a napellenzőnek. A napellenző felmegy a beállított felső végállásig.
2) Amikor a szélerősség visszatér a «szél» potenciométeren beállított küszöbérték alá, a «nap» funkció 12 percig gátolva marad. Azonban 30 mp letelte (Demó: 15 mp) után kézzel parancsot lehet adni a rádióadón.

(NL) **1)** Als de windsnelheid de op de potentiometer ingestelde limiet "Wind" van de sensor Sv-er overschrijdt, dan krijgt het scherm na 2 seconden de opdracht om omhoog te gaan. Het scherm gaat omhoog tot de bovenste ingestelde eindschakelaar.
2) Als de windsnelheid tot onder de op de potentiometer ingestelde limiet "wind" daalt, dan wordt de functie "zon" gedurende 12 minuten uitgesteld. Toch kan na 30 sec (Demo 15sec) handmatig een opdracht verzonden worden met uw zender.

(S) **1)** När vindhastigheten överstiger den gräns som ställts in på potentiometern "Vind" för sensorn Sv-er, skickasett upprullningskommando till markisen efter 2 sekunder. Markisen rullas upp ända till det övre inställda slutslaget.
2) Från det ögonblick då vindintensiteten sjunker under den gräns som ställts in på potentiometern "Vind", hindras funktionen "sol" i 12 minuter. Efter 30 sek. (Demo 15 sek.) kan ett kommando trots allt skickas manuellt via er sändare.

(GR) **1)** Οταν η ταχύτητα του ανέμου υπερβαίνει το ρυθμιζόμενο όριο στο ποτενσιόμετρο "Ανέμου" του αισθητήρα Sv-er, μετά 2 δευτ. μία διαταγή ανόδου αποστέλλεται στην τέντα. Η τέντα ανεβαίνει μέχρι τον επάνω ρυθμιζόμενο τερματικό πορείας.
2) Από τη στιγμή που η ένταση του ανέμου κατεβαίνει κάτω από το ρυθμιζόμενο όριο στο ποτενσιόμετρο "Ανέμου", η λειτουργία "ηλίου" αποτρέπεται για 12 λεπτά. Ωστόσο, μετά 30 δευτ. (Demo 15δευτ), μία διαταγή μπορεί και μεταδίδεται χειρονακτικά με τον μεταδότη σας.

(SA) عندما تزيد سرعة الرياح عن الحدود الموضوعة على جهاز قياس شدة «الرياح» الخاص بوحدة الاستشعار Sv–er، بعد 2 ثانية يتم إرسال أمر ارتفاع إلى المظلة. ترتفع المظلة حتى نهاية المجرى العلوي المحدد.
2) منذ لحظة هبوط شدة الرياح عن الحدود الموضوعة على جهاز قياس شدة «الرياح»، يتم منع خاصية «الشمس» لمدة 12 دقيقة. على أية حال، بعد 30 ثانية (Demo: 15 ثانية)، يمكن نقل أمر التحكم يدويا بواسطة جهاز الإرسال الخاص بكم.

(I) NOTE PER LA GARANZIA - (GB) NOTES ON THE WARRANTY - (F) NOTES POUR LA GARANTIE (D) HINWEISE ZUR GARANTIE - (E) NOTAS PARA LA GARANTÍA - (P) NOTAS SOBRE A GARANTIA (PL) PRZYPISY DOTYCZĄCE GWARANCJI - (H) MEGJEGYZÉSEK A GARANCIÁHOZ (NL) OPMERKINGEN VOOR DE GARANTIE - (S) ANMÄRKNINGAR OM GARANTIN (GR) ΣΗΜΕΙΩΣΕΙΣ ΓΙΑ ΤΗΝ ΕΓΓΥΗΣΗ - ملاحظات للضمان (SA)

(I) Importante: nessuna garanzia è riconosciuta sul prodotto, qualora si presentino malfunzionamenti o inconvenienti, dovuti alla non osservanza delle norme di installazione, o da interventi effettuati sul prodotto da personale non autorizzato o riconosciuto dal produttore.

(GB) Important: no product warranty is acknowledged if it displays malfunctionings or problems due to non-compliance with the rules of installation or to work done on the product by unauthorised personnel not recognised by the manufacturer.

(F) Important: aucune garantie n'est reconnue sur le produit, au cas où l'on constaterait des défaillances ou inconvénients, dus au non-respect des normes de mise en place ou produits par des interventions effectuées sur le produit de la part d'un personnel non autorisé ou agréé par le fabricant.

(D) Wichtig: Es wird keine Gewährleistung für das Produkt anerkannt, wenn Fehlfunktionen oder Störungen festgestellt werden, die auf Nichteinhaltung der Installationsanweisungen oder auf Eingriffe durch nicht befugtes oder nicht vom Hersteller anerkanntes Personal zurückzuführen sind.

(E) Importante: el producto pierde cualquier tipo de garantía en caso de que el funcionamiento defectuoso del mismo u otros inconvenientes se deban a la inobservancia de las normas de instalación, o en caso de que se hayan realizado intervenciones en el producto por parte de personal no autorizado y reconocido por el productor.

(P) Importante: não será reconhecida nenhuma garantia do produto, caso se verifiquem maus funcionamentos ou problemas, devidos ao desrespeito pelas normas de instalação, ou a intervenções efectuadas no produto por pessoal não autorizado e reconhecido pelo fabricante.

(PL) Ważne: gwarancja produktu traci swą ważność jeśli nieprawidłowe funkcjonowanie produktu spowodowane jest nieprzestrzeganiem przepisów dotyczących sposobu instalowania lub też w wypadku interwencji ze strony personelu, który nie został upoważniony i zatwierdzony przez Producenta.

(H) Fontos: nincs elismerve semmiféle garancia a gyártmányra, ha olyan hibás működés vagy probléma jelentkezik, melyeket a felszerelési előírások figyelmen kívül hagyása okozott, vagy pedig a gyártmányon a gyártó által nem engedélyezett és elismert személy végzett beavatkozásokat.

(NL) Belangrijk: het product wordt door geen enkele garantie gedekt wanneer zich storingen of ongemakken voordoen door het niet in acht nemen van de installatievoorschriften of door werkzaamheden die aan het product zijn verricht door onbevoegd, niet door de producent erkend personeel.

(S) Viktigt: tillverkaren påtar sig inget ansvar för driftsstörningar eller problem som uppstår till följd av att installationsanvisningarna inte har följts eller för ingrepp på produkten av obehöriga personer utan tillverkarens tillstånd.

(GR) Σημαντικό: ουδεμία εγγύηση αναγνωρίζεται για το προϊόν, όταν εμφανίζονται δυσλειτουργίες ή απρόβλεπτα, τα οποία οφείλονται σε μη τήρηση των κανόνων εγκατάστασης, ή σε επεμβάσεις που πραγματοποιήθηκαν επί του προϊόντος από μη εξουσιοδοτημένο και αναγνωρισμένο από τον κατασκευαστή προσωπικό.

(SA) هام: لا يوجد ضمان للمنتج إذا كان هناك خطأ في التشغيل أو أعطال ناتجة عن عدم مراعاة قواعد التركيب أو ناتجة عن تدخل أشخاص غير مؤهلين وغير مصرح لهم بالعمل من الشركة المنتجة في الصيانة.

CE
1999/5/CE

Dichiarazione di conformità disponibile sul sito internet - The Declaration of conformity is available on the website - Déclaration de conformité disponible sur le site Internet - Konformitätserklärung einsehbar auf der Internet-Seite - Declaración de conformidad disponible en la página Web - A Declaração de conformidade pode ser consultada no site Web - Deklaracja zgodności dostępna na stronie web. - A weboldalon található a megfelelőségi nyilatkozat - Conformiteitsverklaring beschikbaar op de internetsite - Försäkran om överensstämmelse finns på webbplatsen. - Δήλωση συμφωνίας είναι διαθέσιμη στην ιστοσελίδα -
إعلان المطابقة متاح على موقع الانترنت

www.asamotor.com